# Planvorlage 1 / *draft plan 1*

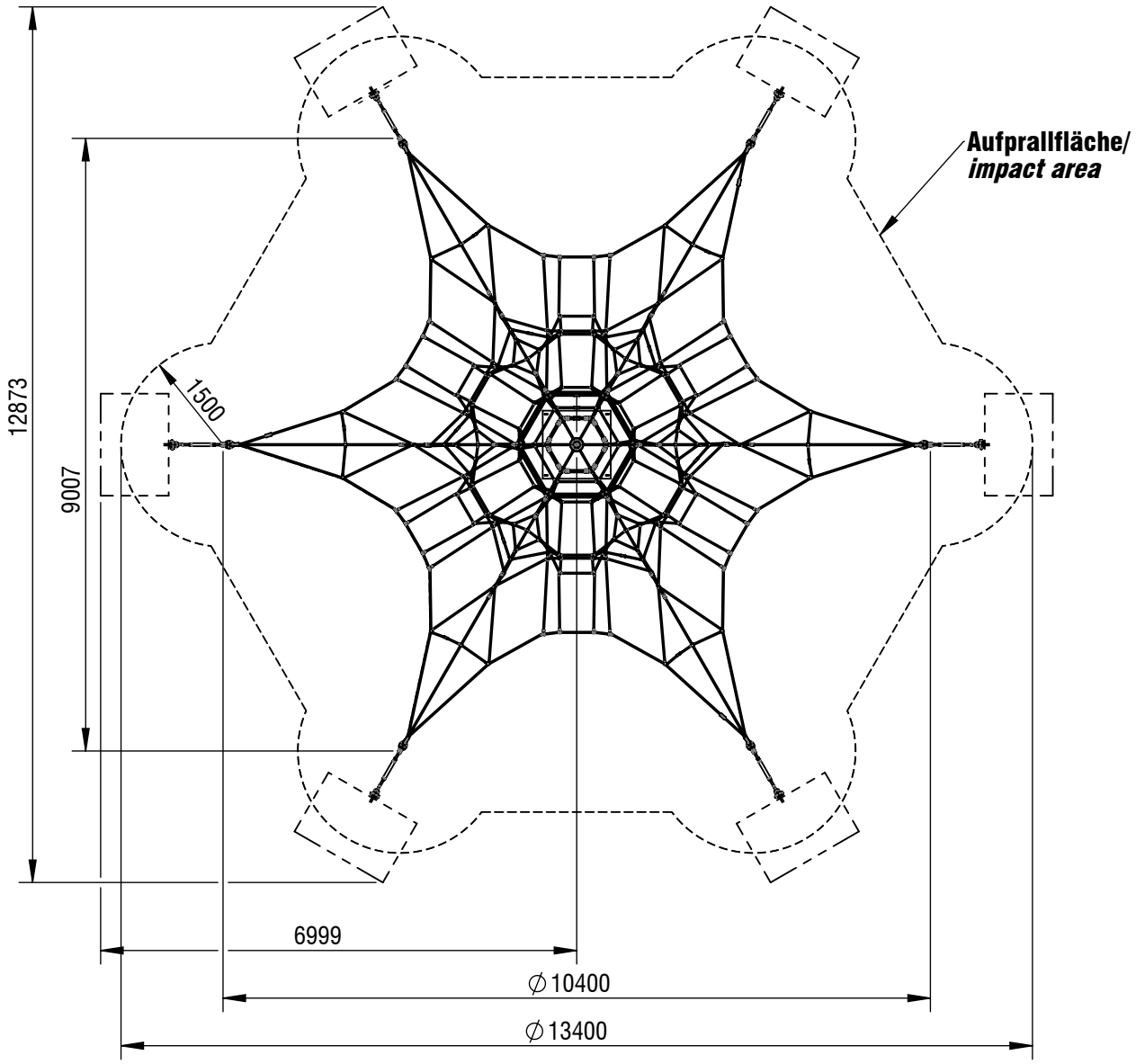


**max. freie Fallhöhe / *max. free height of fall:*** 1,8 m
**Aufprallfläche gesamt / *total impact area:*** 109,5 m²
*Maßstab gilt nur für smb original Ausdrucke / *scale only applies to smb original printouts*

© smb Seilspielgeräte Manufaktur GmbH Berlin

| | | | |
|---|---|---|---|
| Gerätename / *equipment name* | Olymp | | |
| Artikelnummer / *article number* | 1162065 | | |
| Maßstab / *scale** | 1:100 | Maßangaben / dimensions | mm |
| Format / *format* | A4 | Datum / *date* | 24.07.2026 |

smb Seilspielgeräte GmbH Berlin in Hoppegarten
Technikerstraße 6/8
DE-15366 Hoppegarten

info@smb.berlin
www.smb.berlin

# Planvorlage 2 / *draft plan 2*

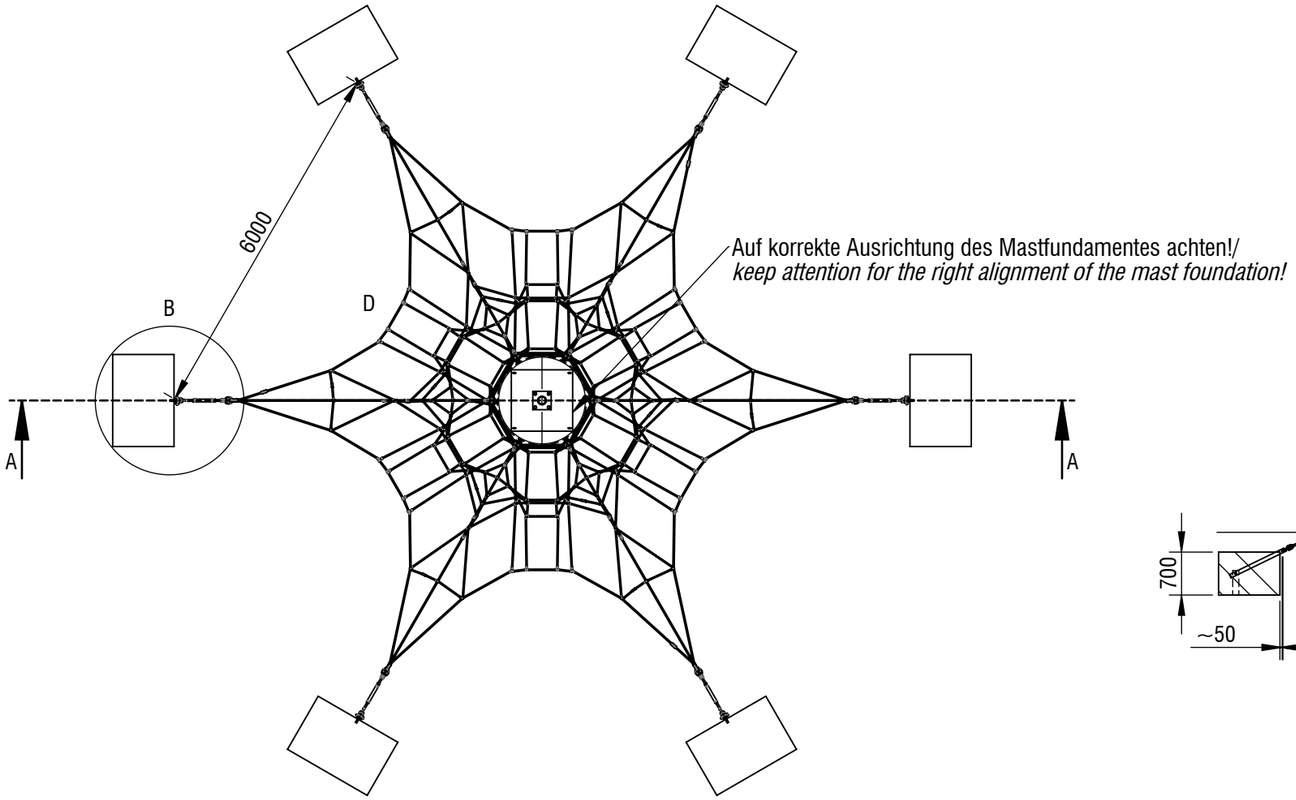


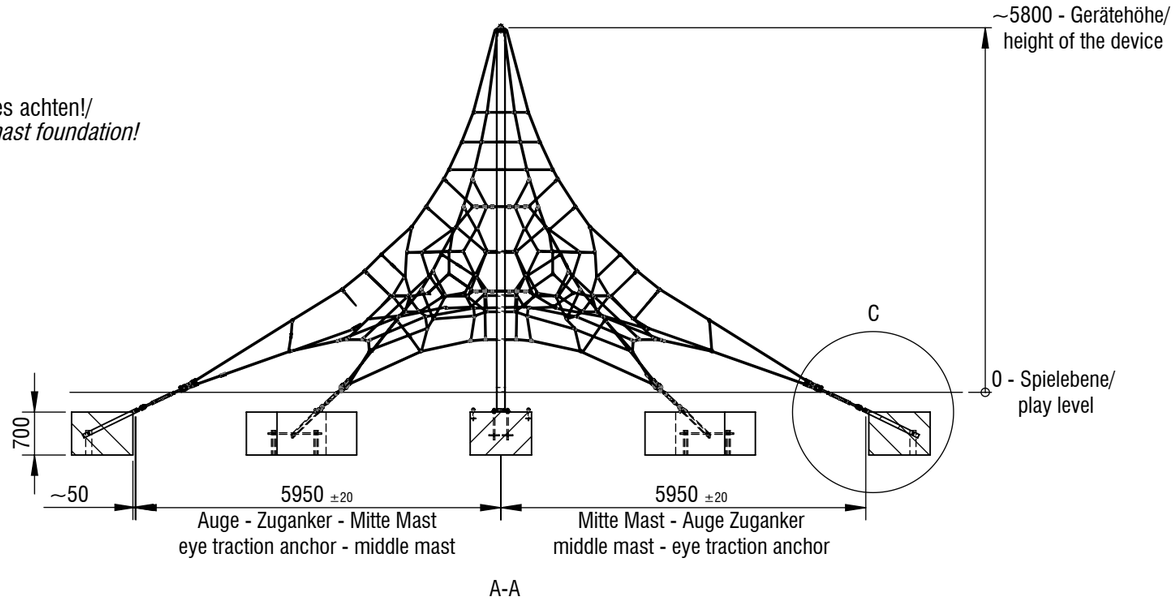


© smb Seilspielgeräte Manufaktur GmbH Berlin

**Fundament Anzahl/ *number of foundations:*** 7
**Betonmenge/ *Concrete quantity:*** 7,0 m³
**Mindestbetongüte/ *minimum concrete quality:*** C20/ 25 (B25)
**Endfestigkeit/ *final strength:*** ca. 28 Tage/ approx. 28 days
*Maßstab gilt nur für smb original Ausdrucke / *scale only applies to smb original printouts*

| | | | |
|---|---|---|---|
| Gerätename / *equipment name* | Olymp | | |
| Artikelnummer / *article number* | 1162065 | | |
| Maßstab* / *scale** | 1:100 | Maßangaben / *dimensions* | mm |
| Format / *format* | A3 | Datum / *date* | 24.07.2026 |

smb Seilspielgeräte GmbH Berlin in Hoppegarten
Technikerstraße 6/8
DE-15366 Hoppegarten

info@smb.berlin
www.smb.berlin

# Planvorlage 3 / *draft plan 3*

**DETAIL B**
**MAßSTAB: 1 : 30**

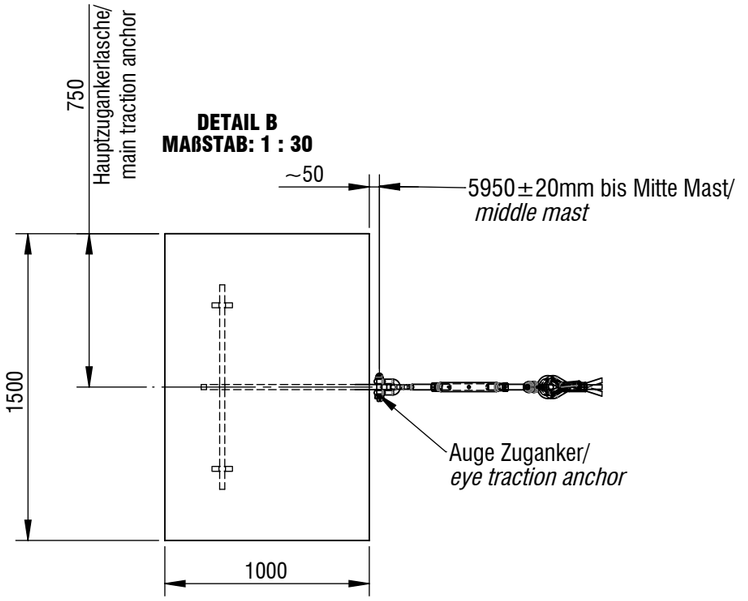


**DETAIL C**
**MAßSTAB: 1 : 30**

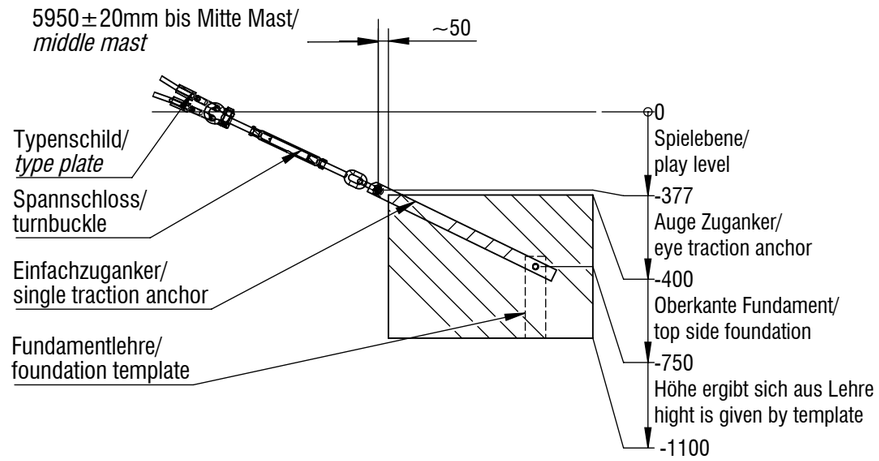


**DETAIL D**
**MAßSTAB: 1 : 30**

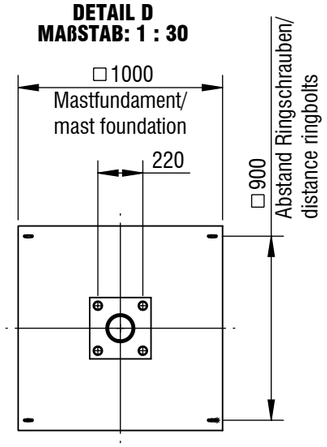


Ringschrauben nur bei
Pyramide mit Netzeinstieg!
*ring bolts only at pyramid*
*with netting entry!*

**Fundamentschnitt/ *foundation cut***
**Mastteller im Mastfundament/ *mast plate in mast foundation***

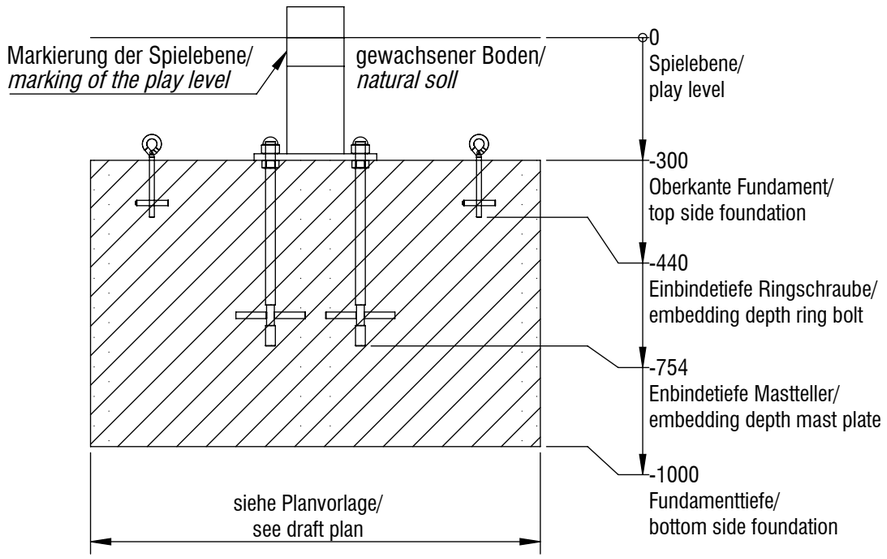


© smb Seilspielgeräte Manufaktur GmbH Berlin

| | | | |
|---|---|---|---|
| Gerätename / *equipment name* | Olymp | | |
| Artikelnummer / *article number* | 1162065 | | |
| Maßstab* / *scale** | 1:100 | Maßangaben / *dimensions* | mm |
| Format / *format* | A3 | Datum / *date* | 24.07.2026 |

smb Seilspielgeräte GmbH Berlin in Hoppegarten
Technikerstraße 6/8
DE-15366 Hoppegarten

info@smb.berlin
www.smb.berlin

*Maßstab gilt nur für smb original Ausdrucke / *scale only applies to smb original printouts*