Planvorlage 1 / *draft plan 1*

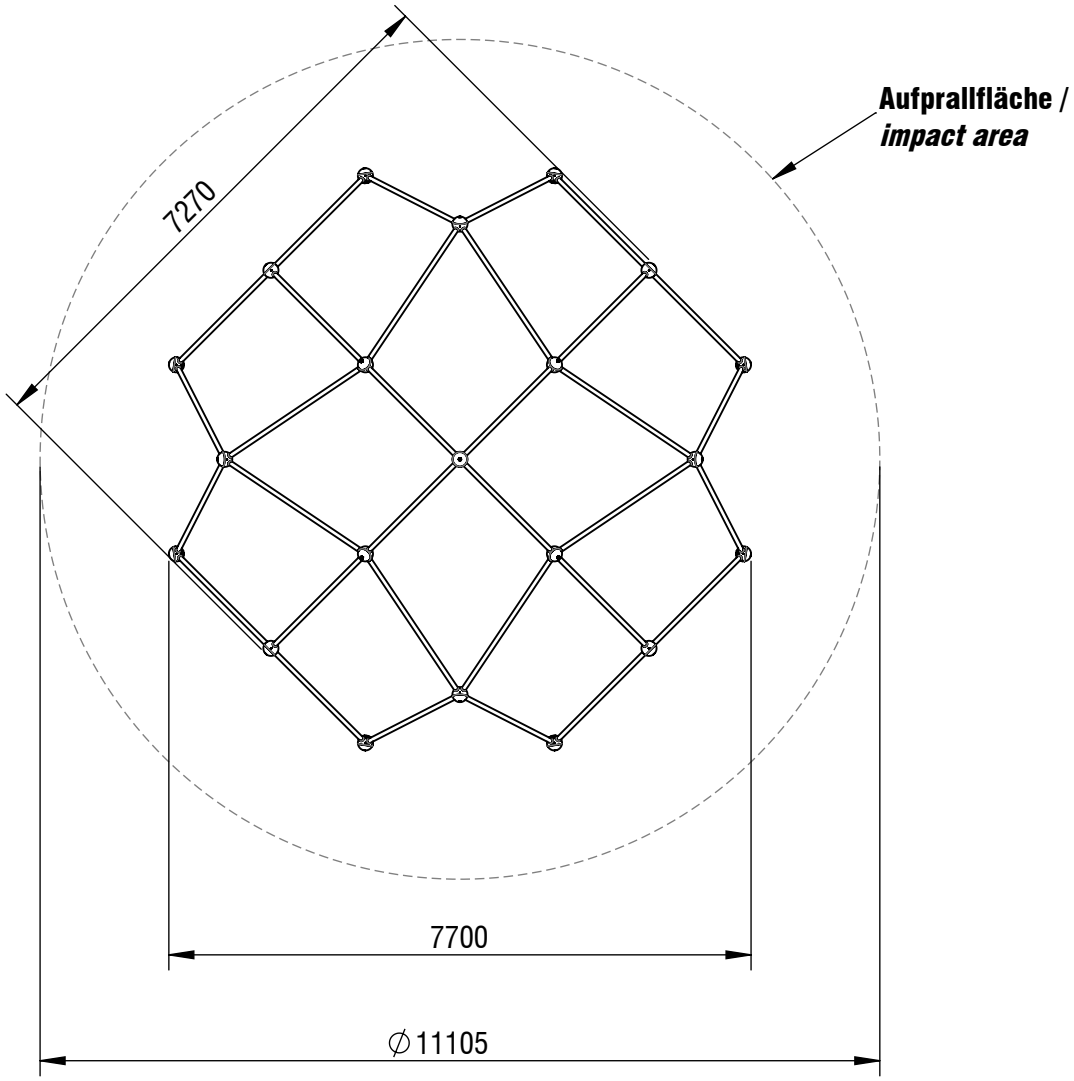

max. freie Fallhöhe / *max. free height of fall:* 2,39m
Aufprallfläche gesamt / *total impact area:* 96,9m²

*Maßstab gilt nur für smb original Ausdrucke / *scale only applies to smb original printouts*

© smb Seilspielgeräte Manufaktur GmbH Berlin

Gerätename / *equipment name*	Mont Blanc		
Artikelnummer / *article number*	3053006		
Maßstab / *scale**	1:100	Maßangaben / dimensions	mm
Format / *format*	A4	Datum / *date*	08.09.2026

smb Seilspielgeräte GmbH Berlin in Hoppegarten
Technikerstraße 6/8
DE-15366 Hoppegarten

info@smb.berlin
www.smb.berlin

Planvorlage 2 / *draft plan 2*

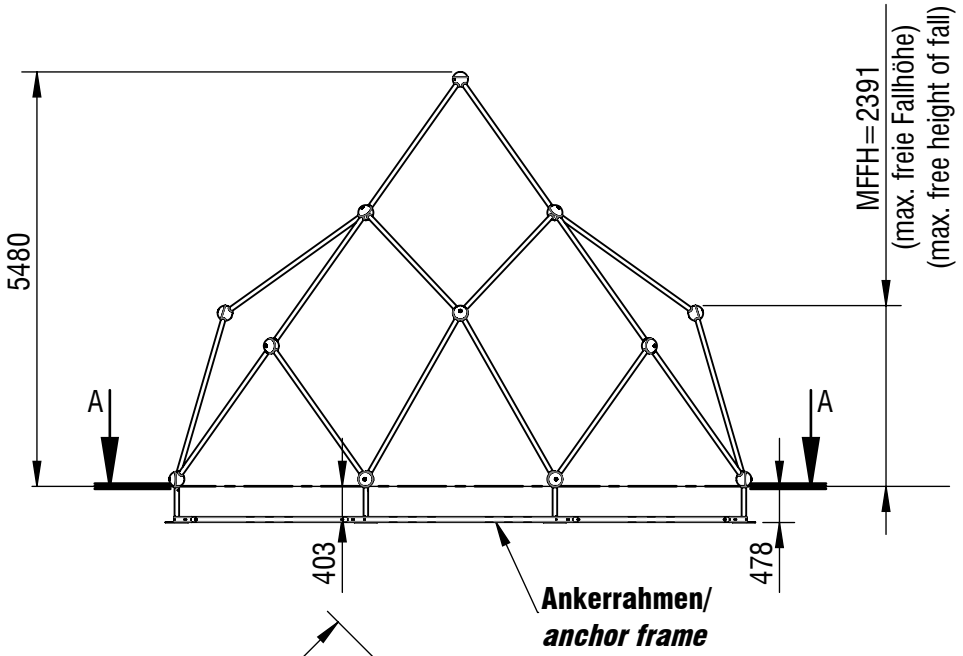

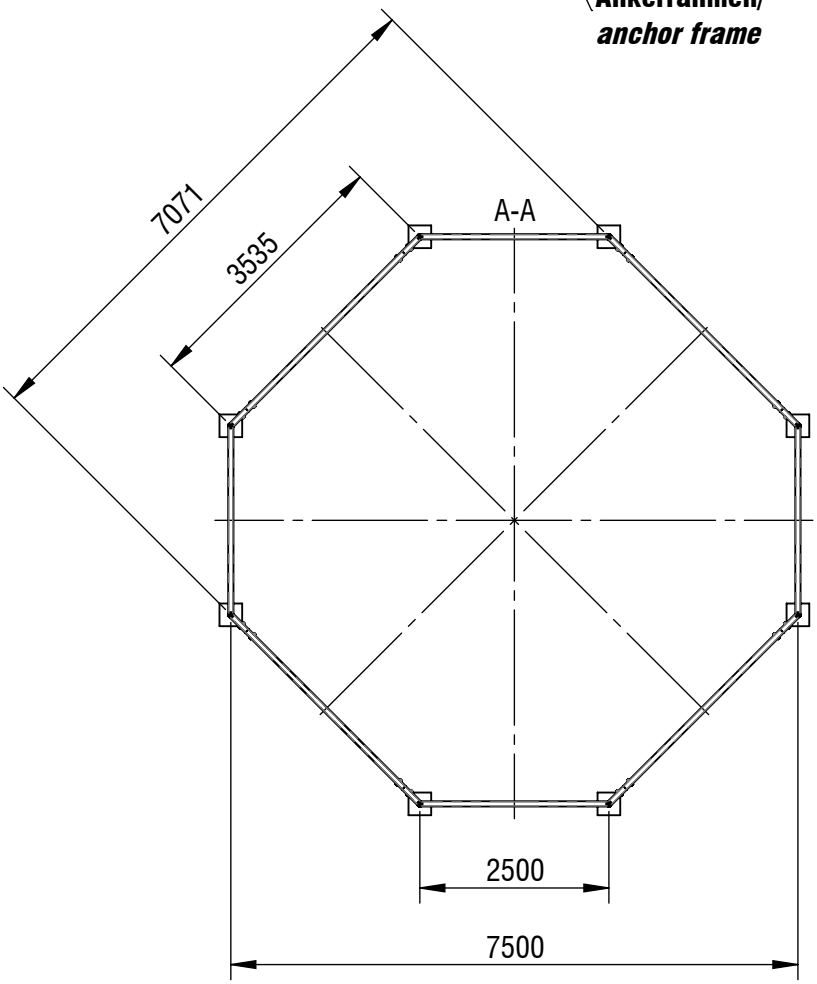

Typenschild/ *type plate*
K 6

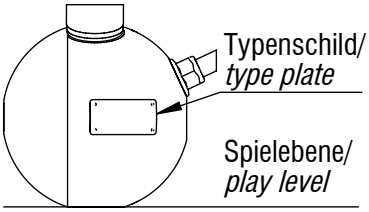

ohne Maßstab / *without scale*

*Maßstab gilt nur für smb original Ausdrucke / *scale only applies to smb original printouts*

© smb Seilspielgeräte Manufaktur GmbH Berlin

Gerätename / *equipment name*	Mont Blanc		
Artikelnummer / *article number*	3053006		
Maßstab / *scale**	1:100	Maßangaben / dimensions	mm
Format / *format*	A4	Datum / *date*	08.09.2026

smb Seilspielgeräte GmbH Berlin in Hoppegarten
Technikerstraße 6/8
DE-15366 Hoppegarten

info@smb.berlin
www.smb.berlin