Planvorlage 1 / *draft plan 1*

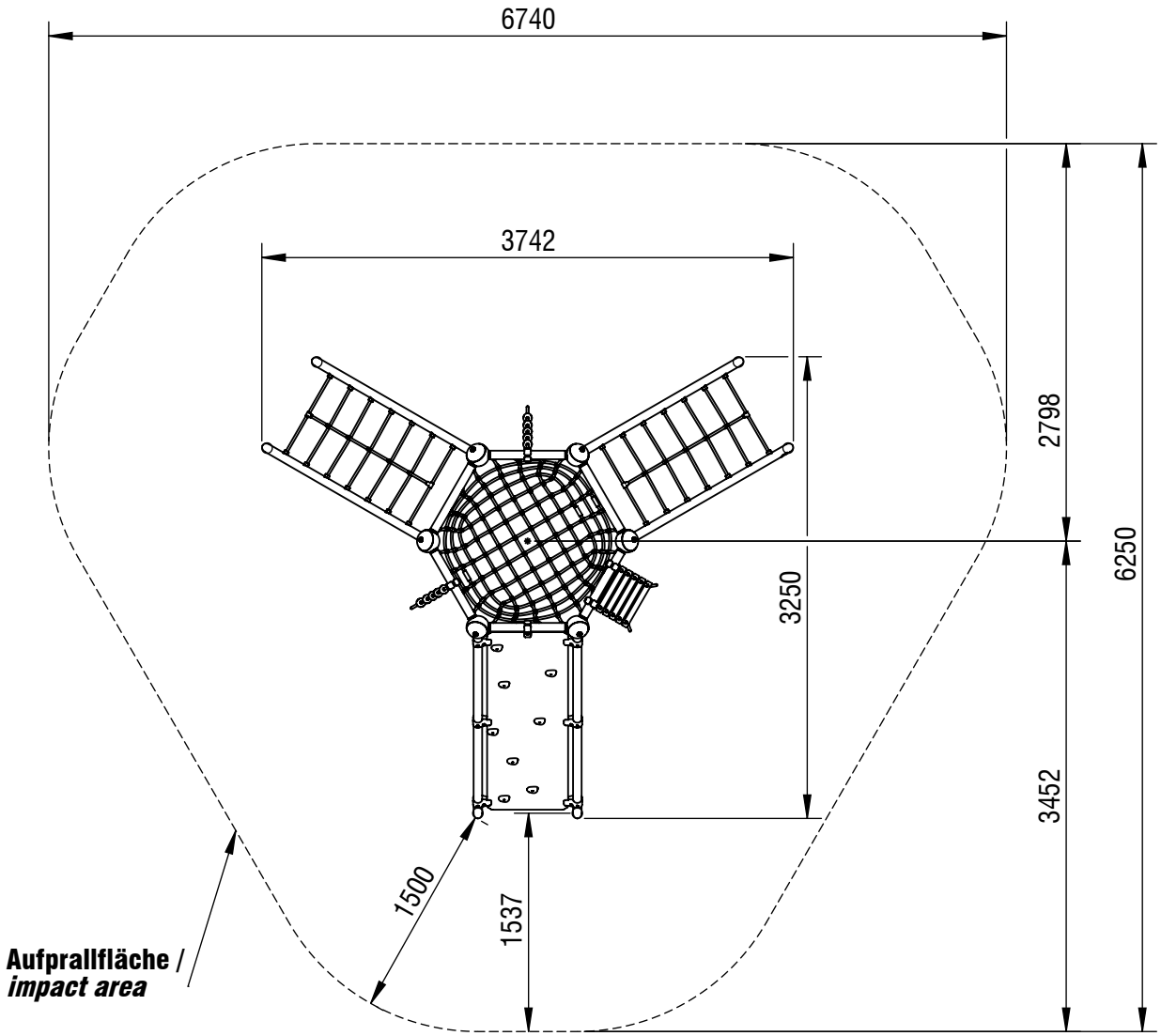

max. freie Fallhöhe / *max. free height of fall:* 1,95 m
Aufprallfläche gesamt / *total impact area:* 31,93 m²
*Maßstab gilt nur für smb original Ausdrucke / *scale only applies to smb original printouts*

© smb Seilspielgeräte Manufaktur GmbH Berlin

Gerätename / *equipment name*	Kekes V1		
Artikelnummer / *article number*	3019001		
Maßstab / *scale**	1:50	Maßangaben / dimensions	mm
Format / *format*	A4	Datum / *date*	15.09.2026

smb Seilspielgeräte GmbH Berlin in Hoppegarten
Technikerstraße 6/8
DE-15366 Hoppegarten

info@smb.berlin
www.smb.berlin

smb
seilspielgeräte manufaktur berlin

Planvorlage 2 / *draft plan 2*

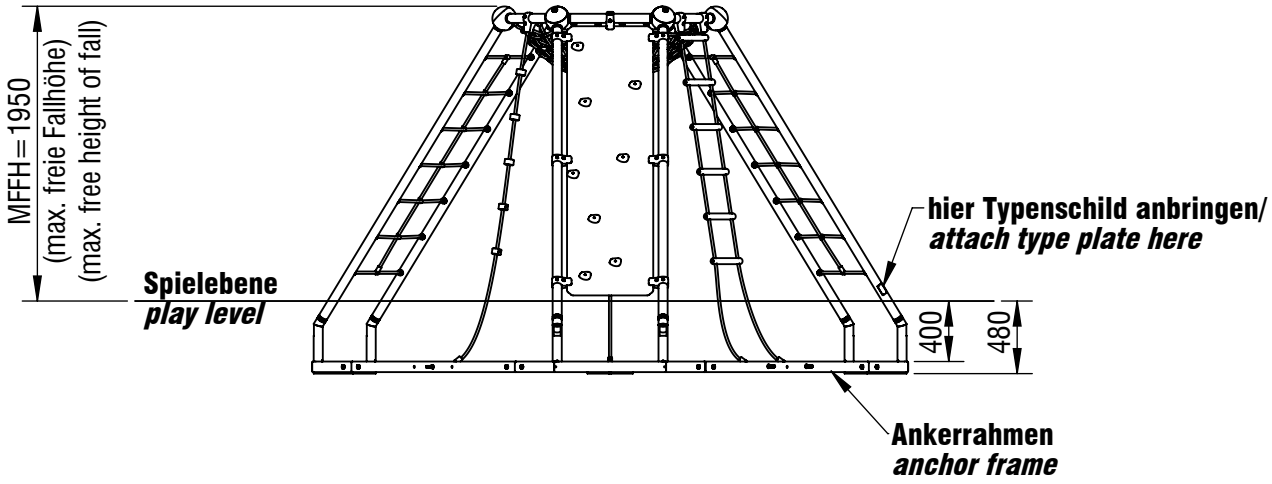

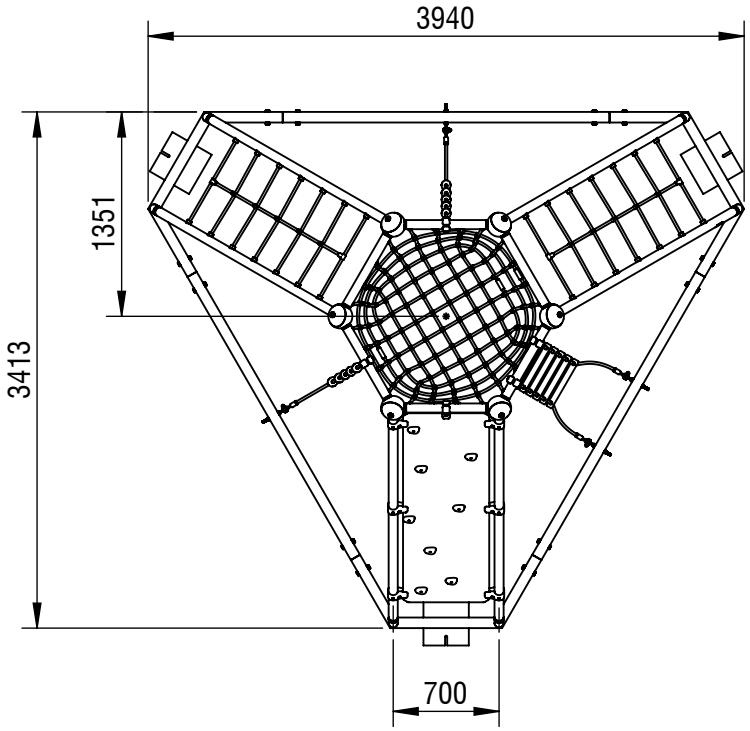

*Maßstab gilt nur für smb original Ausdrucke / *scale only applies to smb original printouts*

© smb Seilspielgeräte Manufaktur GmbH Berlin

Gerätename / *equipment name*	Kekes V1		
Artikelnummer / *article number*	3019001		
Maßstab / *scale**	1:50	Maßangaben / dimensions	mm
Format / *format*	A4	Datum / *date*	15.09.2026

smb Seilspielgeräte GmbH Berlin in Hoppegarten
Technikerstraße 6/8
DE-15366 Hoppegarten

info@smb.berlin
www.smb.berlin