Planvorlage 1 / *draft plan 1*

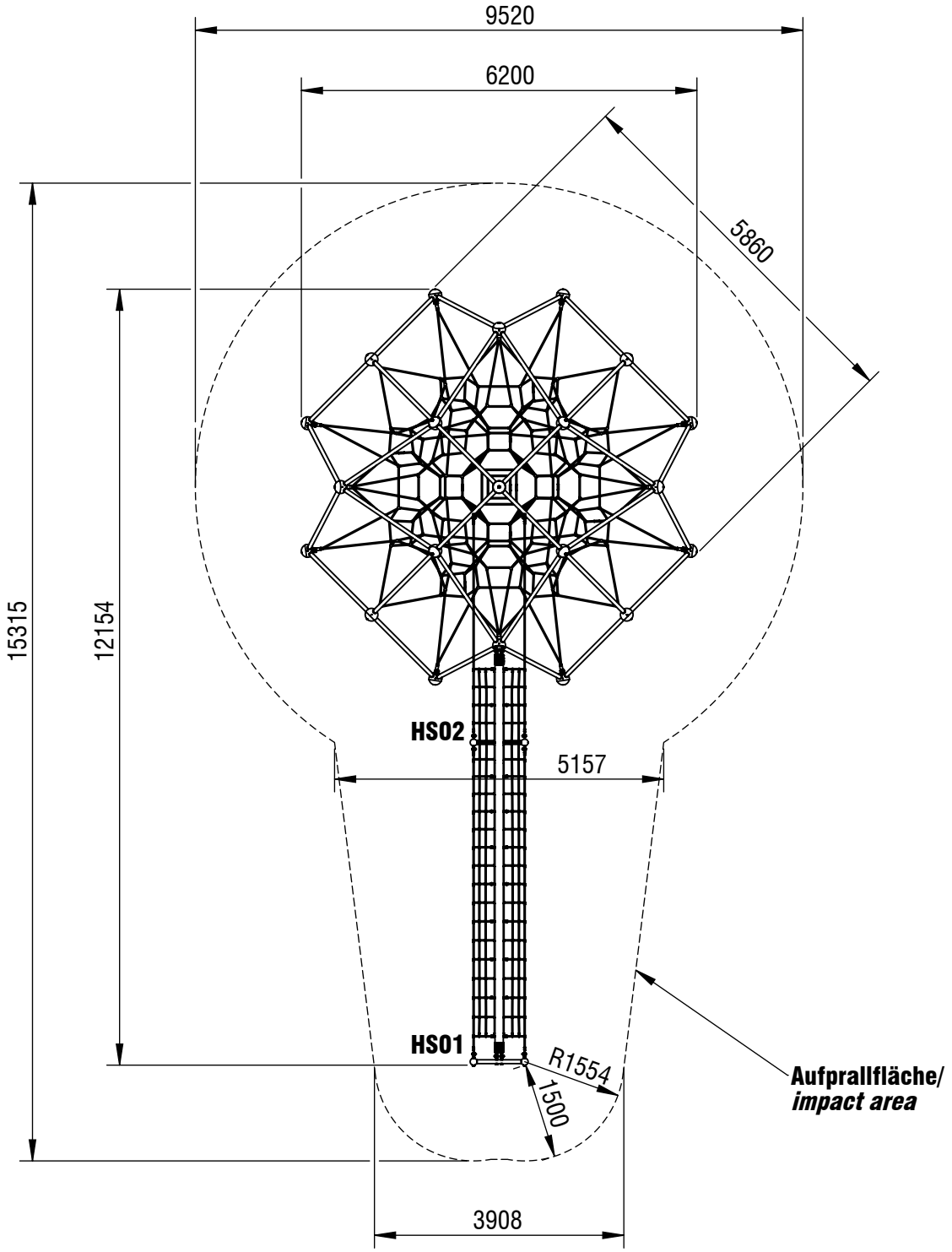

max. freie Fallhöhe / *max. free height of fall:* 2,49 m
Aufprallfläche gesamt / *total impact area:* 96,2m²
*Maßstab gilt nur für smb original Ausdrucke / *scale only applies to smb original printouts*

© smb Seilspielgeräte Manufaktur GmbH Berlin

Gerätename / *equipment name*	Dufourspitze V1		
Artikelnummer / *article number*	3042026		
Maßstab / *scale**	1:100	Maßangaben / dimensions	mm
Format / *format*	A4	Datum / *date*	17.08.2026

smb Seilspielgeräte GmbH Berlin in Hoppegarten
Technikerstraße 6/8
DE-15366 Hoppegarten

info@smb.berlin
www.smb.berlin

Planvorlage 2 / *draft plan 2*

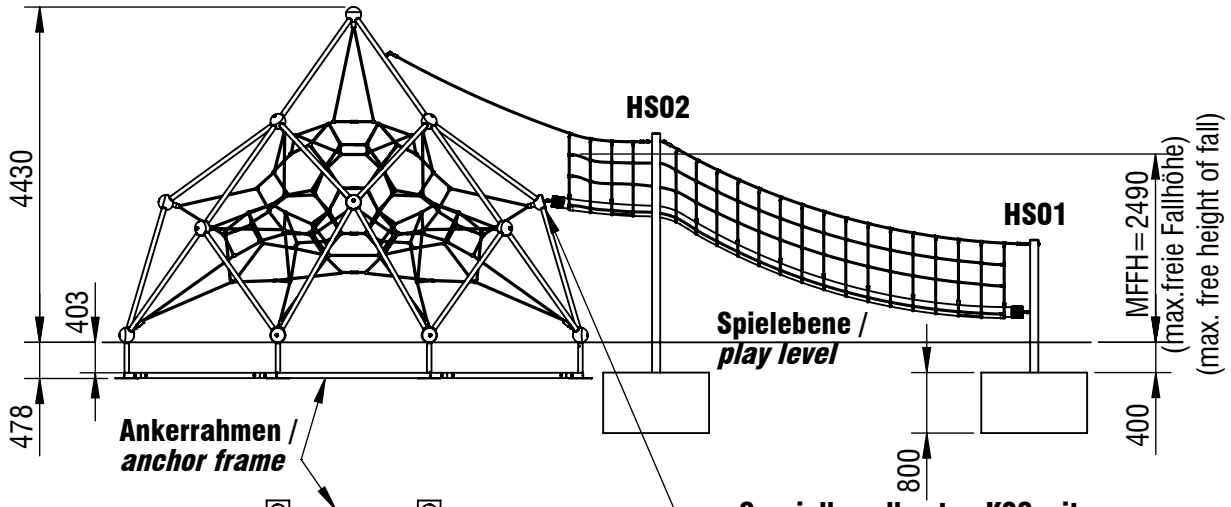

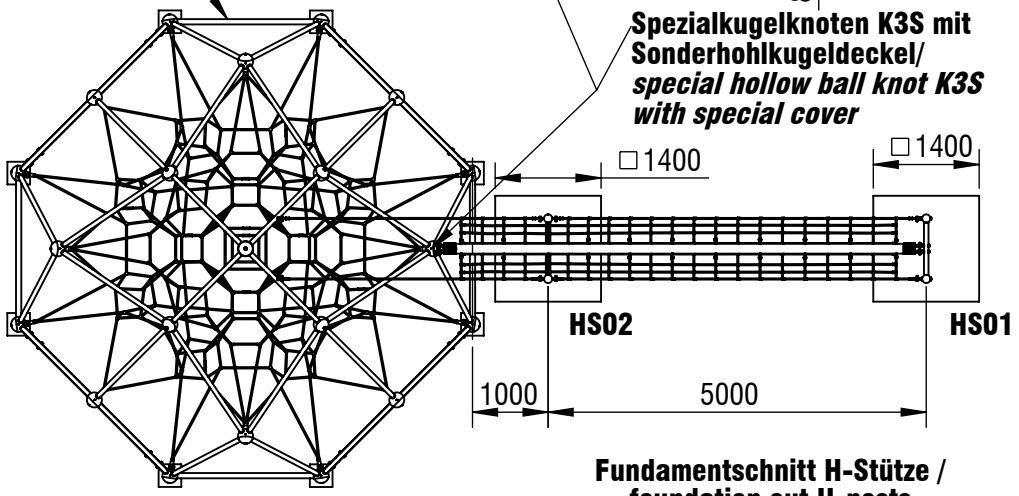

Fundamentschnitt H-Stütze /
foundation cut H-posts

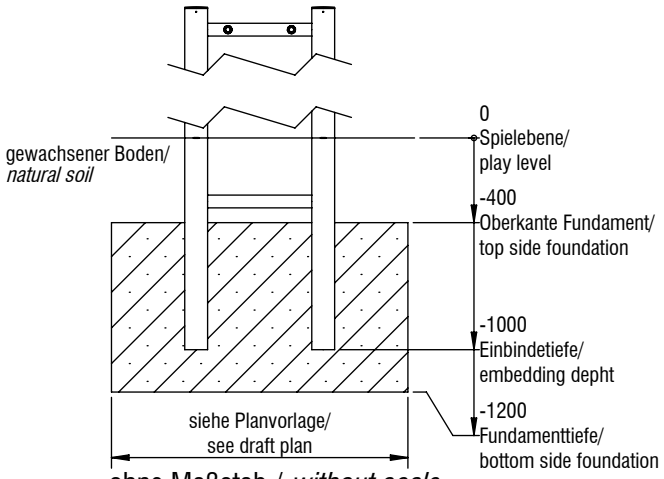

ohne Maßstab / *without scale*

Typenschild/ *type plate*
K 6

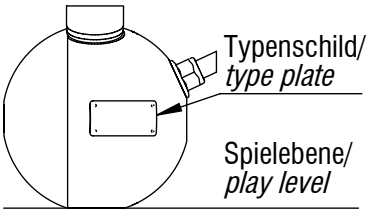

ohne Maßstab / *without scale*

Fundament Anzahl/ *number of foundations:* 2
Betonmenge/ *Concrete quantity:* 3,1 m³
Mindestbetongüte/ *minimum concrete quality:* C20/ 25 (B25)
Endfestigkeit/ *final strength:* ca. 28 Tage/ approx. 28 days

*Maßstab gilt nur für smb original Ausdrucke / *scale only applies to smb original printouts*

© smb Seilspielgeräte Manufaktur GmbH Berlin

Gerätename / *equipment name*	Dufourspitze V1		
Artikelnummer / *article number*	3042026		
Maßstab / *scale**	1:100	Maßangaben / dimensions	mm
Format / *format*	A4	Datum / *date*	17.08.2026

smb Seilspielgeräte GmbH Berlin in Hoppegarten
Technikerstraße 6/8
DE-15366 Hoppegarten

info@smb.berlin
www.smb.berlin