Planvorlage 1 / *draft plan 1*

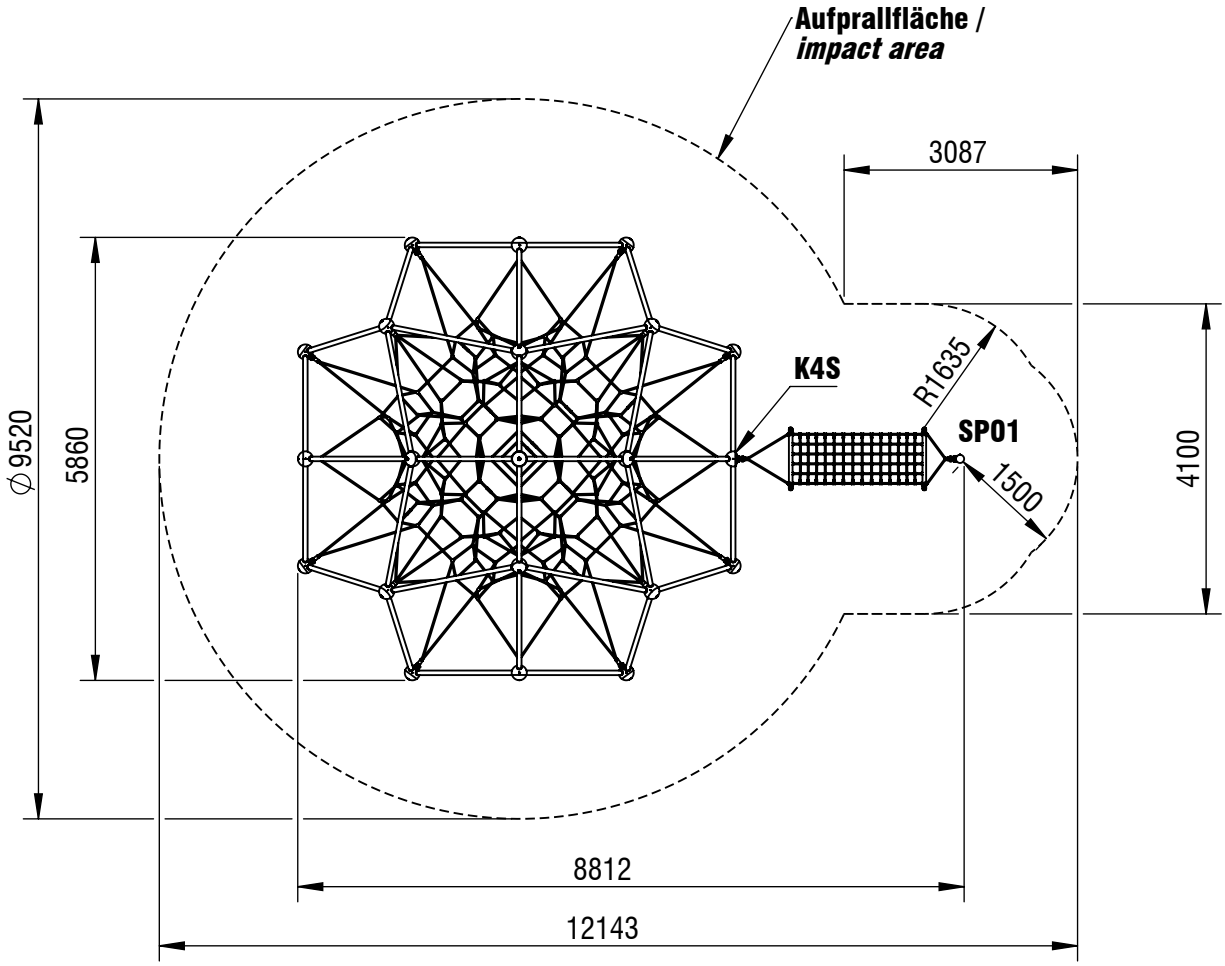

max. freie Fallhöhe / *max. free height of fall:* 1,95 m
Aufprallfläche gesamt / *total impact area:* 80,43 m²

*Maßstab gilt nur für smb original Ausdrucke / *scale only applies to smb original printouts*

© smb Seilspielgeräte Manufaktur GmbH Berlin

Gerätename / *equipment name*	Dufourspitze V3		
Artikelnummer / *article number*	3042021		
Maßstab / *scale**	1:100	Maßangaben / dimensions	mm
Format / *format*	A4	Datum / *date*	18.08.2026

smb Seilspielgeräte GmbH Berlin in Hoppegarten
Technikerstraße 6/8
DE-15366 Hoppegarten

info@smb.berlin
www.smb.berlin

Planvorlage 2 / *draft plan 2*

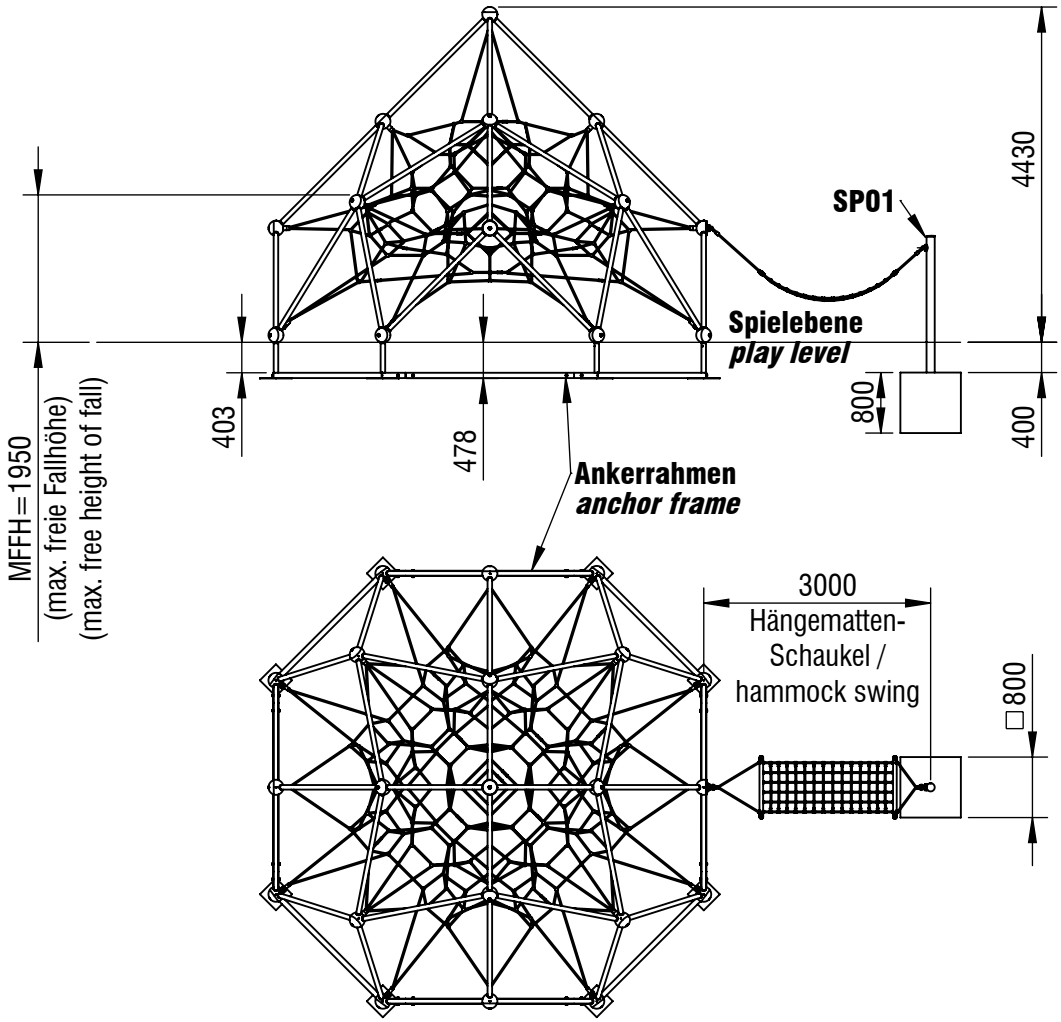

Typenschild/ *type plate*
K 6

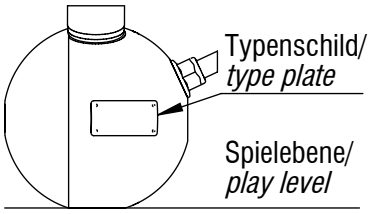

Detail nicht Maßstabgerecht /
detail out of scale

Fundamentdetail SP01/
foundation detail SP01

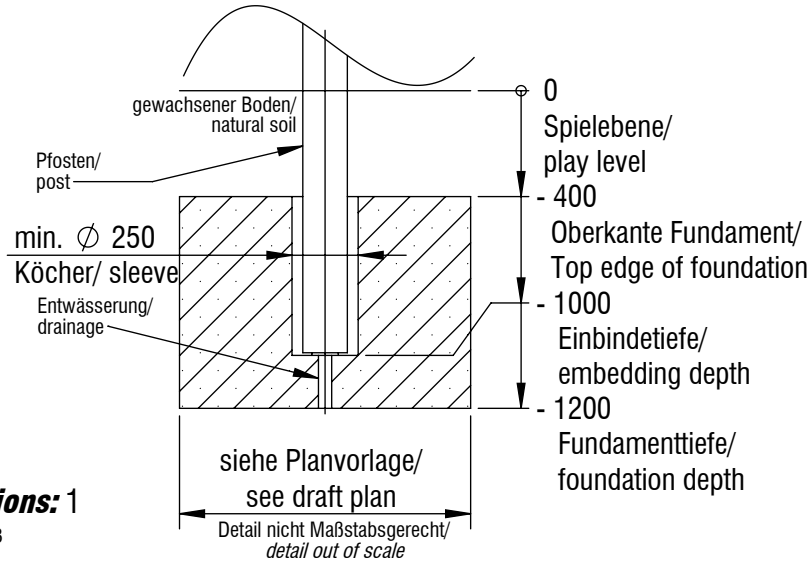

Fundament Anzahl/ *number of foundations:* 1
Betonmenge/ *Concrete quantity:* 0,6 m³
Mindestbetongüte/ *minimum concrete quality:* C20/ 25 (B25)
Endfestigkeit/ *final strength:* ca. 28 Tage/ approx. 28 days

*Maßstab gilt nur für smb original Ausdrucke / *scale only applies to smb original printouts*

© smb Seilspielgeräte Manufaktur GmbH Berlin

Gerätename / *equipment name*	Dufourspitze V3		
Artikelnummer / *article number*	3042021		
Maßstab / *scale**	1:100	Maßangaben / dimensions	mm
Format / *format*	A4	Datum / *date*	18.08.2026

smb Seilspielgeräte GmbH Berlin in Hoppegarten
Technikerstraße 6/8
DE-15366 Hoppegarten

info@smb.berlin
www.smb.berlin

smb
seilspielgeräte manufaktur berlin